GB User Manual

F Manuel d'utilisation

EL-TEX 1400

1. Table des matières

2. Consignes de sécurité 22
3. Identification.....23
4. Assemblage 24
5. Starting machine 25
6. Lame.....26
7. Lubrification 26
8. Entretien et stockage 27
9. Dépannage 27
10. Caractéristiques techniques.....27
11. Déclaration CE.....34

Spare parts

Spare part drawings for the specific product can be found
on our website **www.texas.dk**
If you find the part numbers yourself, this will facilitate more rapid service.

For purchase of spare parts, please contact your dealer.
You will find a list of dealers on the Texas website.

2. Consignes de sécurité

	Lisez attentivement ces instructions d'utilisation pour vous familiariser avec toutes les précautions de sécurité et fonctionnalités avant de commencer à utiliser la machine.
	Ne doit pas être utilisé par des enfants.
	N'utilisez pas la machine si vous êtes fatigué ou malade ou si vous avez pris des médicaments ou de l'alcool.
	Portez toujours des lunettes de protection, des protège-tympans et des chaussures de protection pour utiliser la machine. Évitez les vêtements amples.
	Adoptez une posture stable en utilisant la machine pour en garder le contrôle.
	Ne laissez personne approcher à moins de 10 mètres du lieu de démarrage et d'utilisation de la machine.
	Ne l'utilisez pas à proximité de liquides explosifs, de gaz ou de poussière. La machine peut générer des étincelles susceptibles de mettre le feu à la poussière, etc.
	Ne commencez jamais l'utilisation avant d'avoir dégagé la zone de travail.
	Toutes les réparations non décrites dans ce manuel ne doivent être effectuées que par du personnel spécialement formé dans un atelier de service agréé. Véri-

fiez toujours que la machine est arrêtée avant d'effectuer des réparations.

Utilisez uniquement des pièces de rechange d'origine.

La machine ne doit être prêtée qu'à des personnes habituées à l'utiliser.

Le manuel d'utilisation doit toujours être fourni avec la machine.

Vérifiez auprès des autorités locales les règles d'élimination des instruments mécaniques. Les produits électriques doivent toujours être remis à un centre de recy local.

3. Identification

1.	Levier d'activation
3.	Câble d'alimentation
5.	Moteur
7.	Bouchon de l'orifice de remplissage de la graisse
9.	Réglage des roues stabilisatrices

2.	Bouton de sécurité
4.	Poignée de transport
6.	Porte-câble
8.	Roues stabilisatrices

4. Assemblage

Montez le sous-cadre comme indiqué à l'aide des boulons fournis. Montez le porte-câble comme indiqué.	
Montez le guidon comme indiqué à l'aide des boutons et des boulons. Placez le porte-câble sur le guidon comme indiqué.	
Placez les roues stabilisatrices. Les roues peuvent être réglées au niveau requis à l'aide du boulon. N'oubliez pas de serrer fermement après le réglage.	

5. Starting machine

Branchez la machine sur le secteur et vérifiez que le câble est bien fixé dans le porte-câble. (fig. 3)

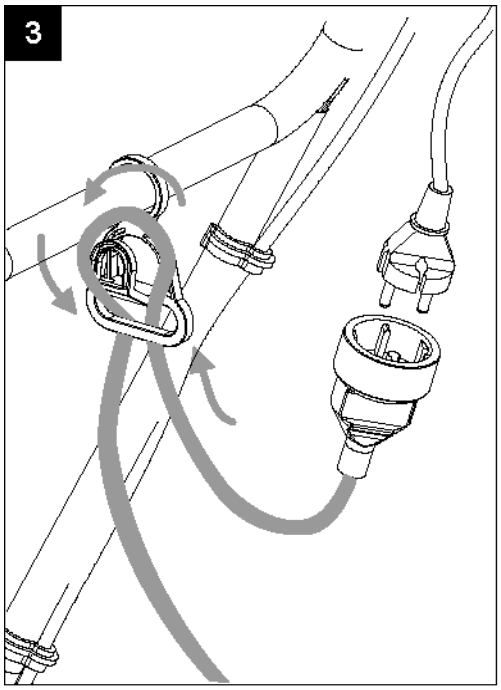

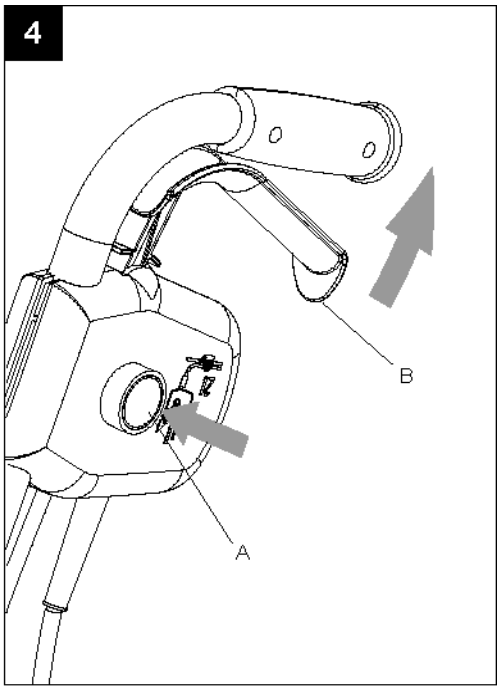

Démarrez la machine en appuyant sur le bouton de sécurité A, puis tirez le levier B vers le haut, vers le guidon. Lorsque la machine démarre, relâchez le bouton A.

Arrêtez la machine en relâchant le levier B.

Astuces

Ne démarrez pas le moteur tant que la machine n'est pas dans la zone de travail.
Tenez toujours la machine fermement à deux mains.
Vérifiez que la rallonge est derrière vous pour ne pas la couper.

Les lames vont propulser la machine vers l'avant. Laissez les lames pénétrer lentement dans le sol.
N'oubliez pas de régler le poussoir de roue avant utilisation.

Pour une coupe en profondeur, la méthode la plus efficace est de laisser les lames propulser la machine vers l'avant de la longueur d'un bras. Tirez la machine vers vous. Laissez-la avancer à nouveau.

Les lames doivent toujours tourner à la vitesse maximale. Évitez toute surcharge.
Si les lames s'enterrent, secouez légèrement la machine dans un mouvement latéral tout en la retenant jusqu'à ce qu'elles se dégagent.

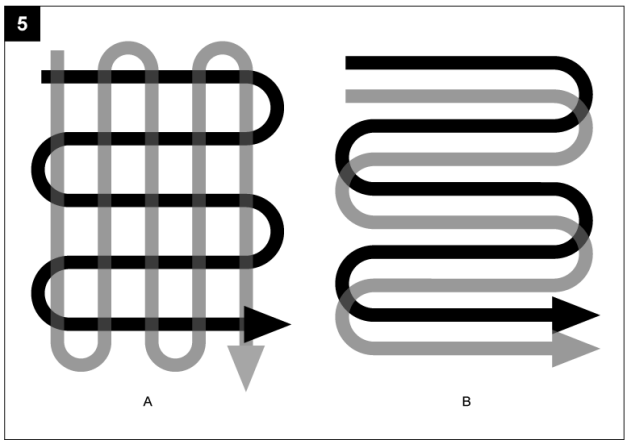

Utilisez l'un des motifs indiqués pour préparer une zone pour l'ensemence-ment.

6. Lame

Si les lames sont usées ou cassées, elles peuvent être remplacées. L'absence d'entretien des lames peut entraîner de mauvais résultats de cultivation ou sur-charger le moteur. Portez toujours des gants lorsque vous travaillez à proximité des lames.

Les lames peuvent uniquement être rem-placées par lot. Pour changer les lames, retirez la première goupille fendue et la lame extérieure, puis la goupille fendue intérieure et la lame intérieure (fig. 6).

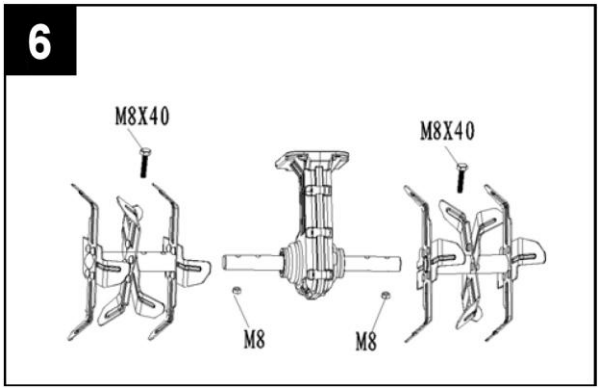

7. Lubrification

Les engrenages sont lubrifiés en usine. Vérifiez leur niveau régulièrement.

Couchez la machine sur le côté gauche. Nettoyez l'extérieur de l'orifice de remplissage pour éviter que la saleté ne rentre dans la machine lorsque vous retirez la vis.

Versez de la graisse Multifak EP-0 jusqu'au bord de l'orifice. Remettez la vis en place.

Référence : 90306515

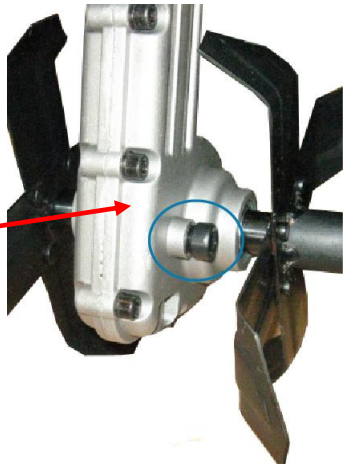

8. Entretien et stockage

Enlevez toute trace d'herbe et de terre de la machine après chaque utilisation.

Si vous n'utilisez pas la machine pendant une longue période, recouvrez toutes les pièces métalliques de graisse pour éviter qu'elles ne rouillent.

Utilisez uniquement des pièces de rechange d'origine

9. Dépannage

Problème	Cause	Solution
Le moteur ne démarre pas :	Pas d'alimentation	Vérifiez l'alimentation et les câbles
	Bouton de sécurité défectueux	Contactez l'atelier agréé
	Disjoncteur de surchauffe activé ?	a. Coupez moins profondément b. Retirez tous les blocages c. Sol trop dur. Modifiez la profondeur, puis avancez et reculez plusieurs fois. Ne redémarrez pas avant 15 minutes.
Bruit anormal	Lame coincée	Coupez la machine et laissez-la s'arrêter complètement. Retirez l'élément obstruant.
	Pas de lubrification	Contactez le distributeur agréé
	Boulons, écrous ou équipement de sécurité desserrés.	Serrez-les. Contactez l'atelier agréé si le bruit persiste.
Vibrations anormales	Profondeur trop grande	Remplacez ou contactez l'atelier agréé.
	Profondeur trop grande	Utilisez la profondeur correcte.
Mauvaise coupe	Profondeur insuffisante	Utilisez la profondeur correcte.
	Lame usée	Remplacez ou contactez l'atelier agréé.

10. Caractéristiques techniques

Modèle	**El-Tex 1400**
Alimentation	230 Volt - 50 Hz
Consommation électrique	1400 Watt
Largeur de coupe	38 cm
Profondeur de travail maxi	21 cm
Niveau sonore	93 dB(A)
Graisse	Multifak EP-0 / 90306515
Poids	12 kg
Régime	Environ 280 tours/min